Optiflame

Dimplex

Vivente Plus 75 | 100 | 150

230V/50Hz | 20 / 28 / 40 Watt

Experience Better Living

Neu!

Built In

Vivente Plus bietet Ihnen die fortschrittlichste Kombination aus Komfort und Energieeffizienz. Unsere innovative Optiflame-Technologie, kombiniert mit einem einzigartigen Knistergeräusch und einem authentischen Satz echter und keramischer Holzscheite, schaffen ein unvergleichliches, lebensechtes Feuererlebnis. Es verfügt über energiesparende Technologien wie ComfortSaver, die bis zu 11 % Energie sparen. Gleichzeitig erkennt die Smart Sense-Technologie Bewegungen im Raum und schaltet sich automatisch ab, wenn Sie nicht da sind. Mit drei Größen- und Layoutoptionen ist es ein Kinderspiel, die richtige Lösung für Ihr Zuhause oder Ihren Veranstaltungsort zu finden. Und mit der vollständigen Kontrolle Ihrer Feuereinstellungen per Smartphone können Sie jederzeit die perfekte Atmosphäre schaffen.

- Mit drei Größen- und Layoutoptionen
- SmartSense: Die automatische Abschaltfunktion spart Energie, indem sie Raumaktivitäten erkennt
- Comfort$aver: Hält die Raumtemperatur aufrecht und spart bis zu 11 % Energie
- Optional: Schwarze Glasrückwand für noch intensiveres Flammenspiel
- Mit Flame Connect APP
- Mit entspiegeltem Glas und echten knisternden Feuergeräuschen

- 3 Installationsoptionen. Kann als 1-, 2- oder 3-seitiger Kamin eingebaut werden
- Voll einstellbares Feuerbild mit kontrastreichen Flammen für eine überraschend tiefe und lebensechte Wirkung.
- Optiflame®-Flammentechnologie, beruhigende Flammen über dem beleuchteten Glutbett.
- Flammen und Lampen verwenden energieeffiziente LEDs, die keine Wartung benötigen und separat brennen können.
- Wird mit einem authentischen Holzset geliefert.
- Farbwechselnde Flammeneffekte
- Leistungsstarke gebläseunterstützte Heizung durch sicheres Element, das bei Bedarf zusätzliche Wärme liefert.
- Flame Connect-App für Smartphone verfügbar
- Dank der reflektierenden Rückseite werden die Flammen noch intensiver.
- 7 Tage programmierbarer Timer

Optiflame

Dimplex

Vivente Plus 75 | 100 | 150

230V/50Hz | 20 / 28 / 40 Watt

Experience Better Living

Maße

MASSE			
	Breite (cm)	Höhe (cm)	Tiefe (cm)
Vivente Plus 75	79,3	66,6	30,7
Vivente Plus 100	104,3	66,6	30,7
Vivente Plus 150	154,3	66,6	30,7

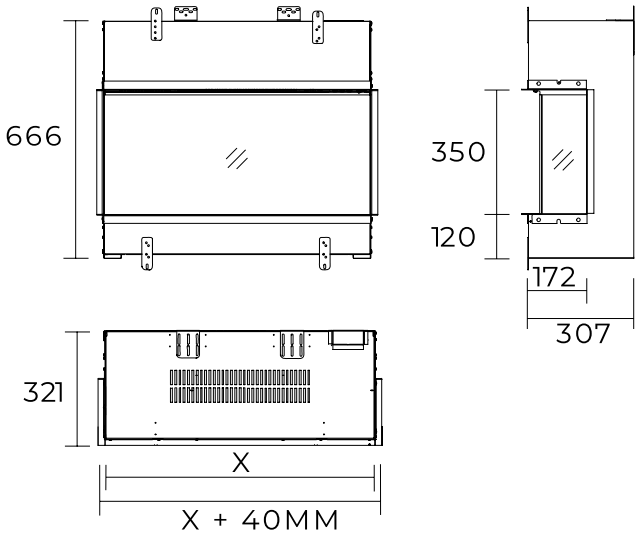

Spezifikationen

TECHNISCHE DETAILS	Vivente Plus 75	Vivente Plus 100	Vivente Plus 150
Kaminsystem	Optiflame®	Optiflame®	Optiflame®
Artikelnummer	211682	211712	211743
EAN-Code	5011139211682	5011139211712	5011139211743
Modell	Built-in	Built-in	Built-in
Feuersicht	1-, 2-, oder 3-seitig	1-, 2-, oder 3-seitig	1-, 2-, oder 3-seitig
Farbe	Schwarz	Schwarz	Schwarz
Dekoration / Feuerbett	Authentischer logset	Authentischer logset	Authentischer logset
Maße Feuersicht (B x H) (cm)	75x34	100x34	150x34
Außenmaße BxHxT (cm)	79,3x66,6x30,7	104,3x66,6x30,7	154,3x66,6x30,7
Heizleistung	Ja	Ja	Ja
Thermostat	Ja	Ja	Ja
Fernbedienung	Ja	Ja	Ja
Manuelle Steuerung direkt am Kamin möglich ja / nein	Ja	Ja	Ja
Lichtmodul	LED	LED	LED
Soundmodul	Ja	Ja	Ja
Einstellungen Farbeffekte	Ja	Ja	Ja
Heizstufe 1 in W	1500	1500	1500
Heizstufe 2 in W	-	-	-
Flammenbetrieb in W	20	28	40
Max. Stromverbrauch	1500	1500	1500
Netzspannung/elektrische Frequenz	230V/50Hz	230V/50Hz	230V/50Hz
Produktgewicht in Kg	38	50	70
Länge des Kabels	1,5 m	1,5 m	1,5 m
Garantie	2 Jahre	2 Jahre	2 Jahre

Haftungsausschluss Wir haben diese Broschüre mit der größtmöglichen Sorgfalt zusammengestellt. Es ist möglich, dass die Informationen in dieser Broschüre nicht genau dargestellt bzw. geändert oder ergänzt worden sind. Der Inhalt dieser Broschüre ist vorbehaltlich Änderungen. Glen Dimplex ist nicht verantwortlich für die ergriffenen Maßnahmen und Entscheidungen über Ergebnisse, die ausschließlich auf den in dieser Broschüre enthaltenen Informationen basieren.